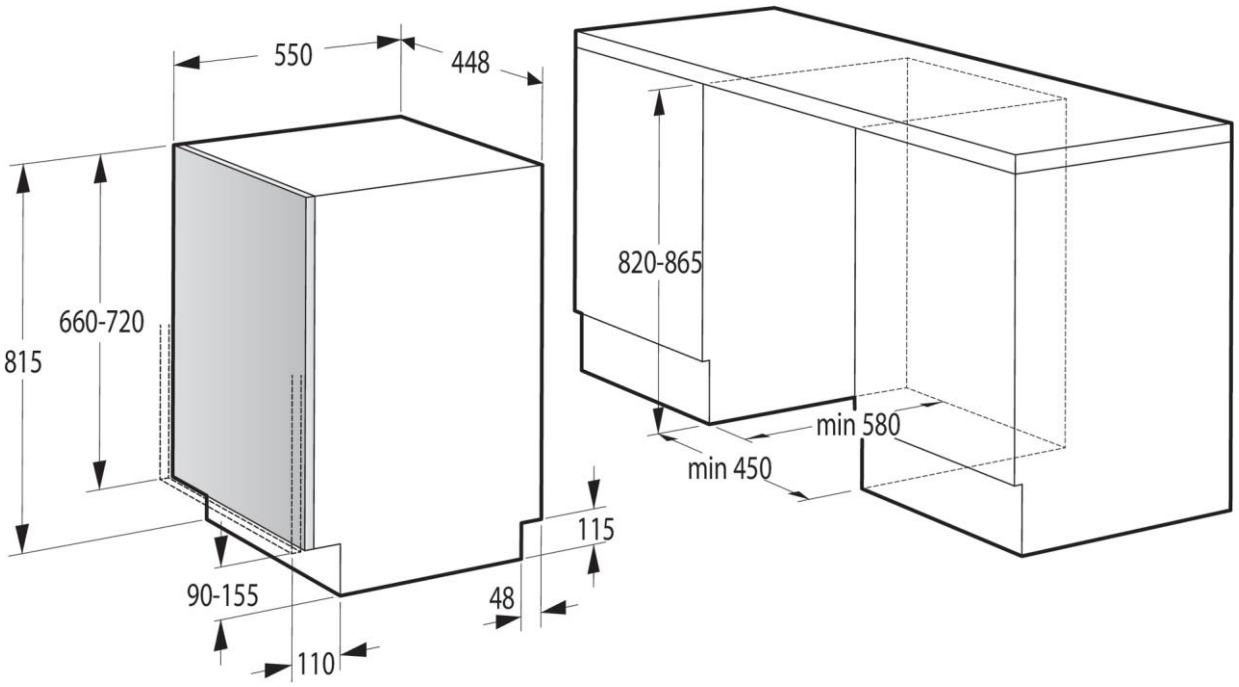
550
448
815
660-720
90-155
110
48
115
820-865
min 580
min 450